0+015.00

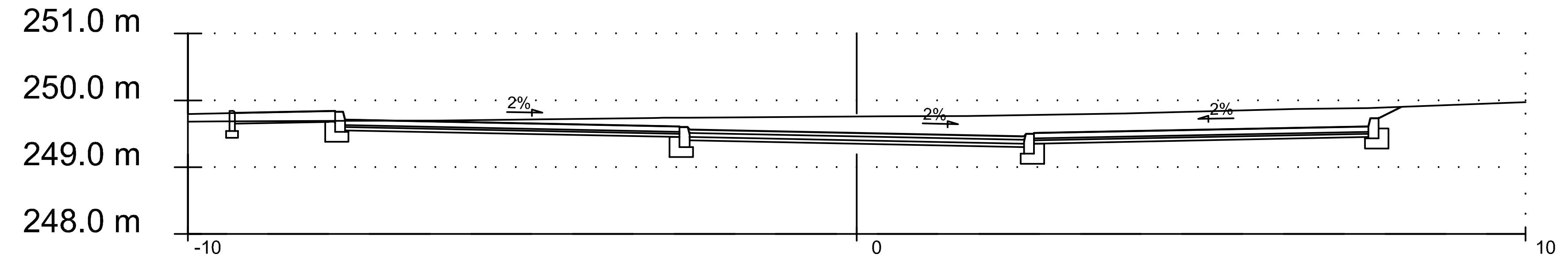

Odległość:	Rzędne proj.:
-9.30	249.81
-7.80	249.83
-7.68	249.83
-7.65	249.71
-2.65	249.60
-2.53	249.60
-2.50	249.56
0.00	249.51
2.50	249.46
2.53	249.50
2.65	249.51
7.65	249.61
7.68	249.73
7.80	249.73
8.14	249.90

Odległość:	Rzędne istniejące:
-10.00	249.68
-9.58	249.69
-7.68	249.69
-6.24	249.70
-3.03	249.74
-2.88	249.74
-2.51	249.74
0.39	249.76
1.66	249.77
4.00	249.80
6.57	249.87
7.65	249.88
10.00	249.97

0+025.00

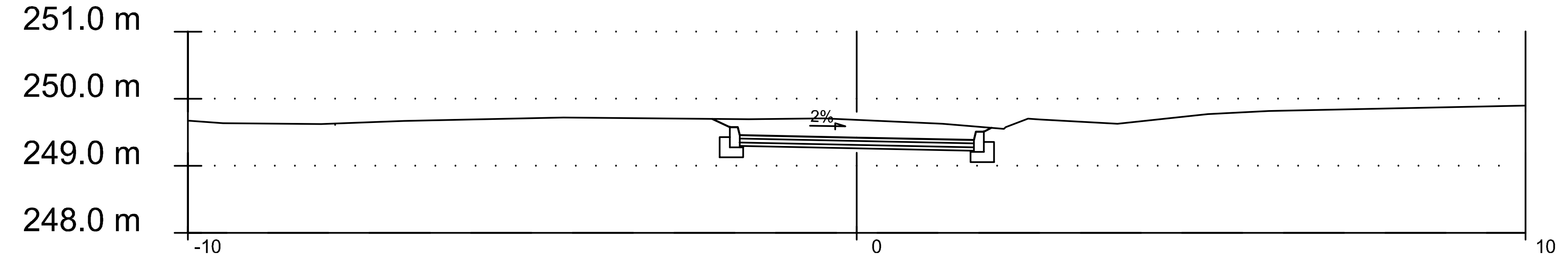

Odległość:	Rzędne proj.:
-2.16	249.70
-1.90	249.58
-1.78	249.58
-1.75	249.46
-0.00	249.42
1.75	249.39
1.78	249.51
1.90	249.51
2.01	249.57

Odległość:	Rzędne istniejące:
-10.00	249.67
-9.47	249.63
-8.01	249.62
-6.77	249.67
-4.39	249.72
-1.61	249.70
-0.50	249.71
1.28	249.63
2.20	249.55
2.23	249.57
2.56	249.70
2.74	249.69
3.90	249.62
5.25	249.77
6.17	249.82
10.00	249.90

0+050.00

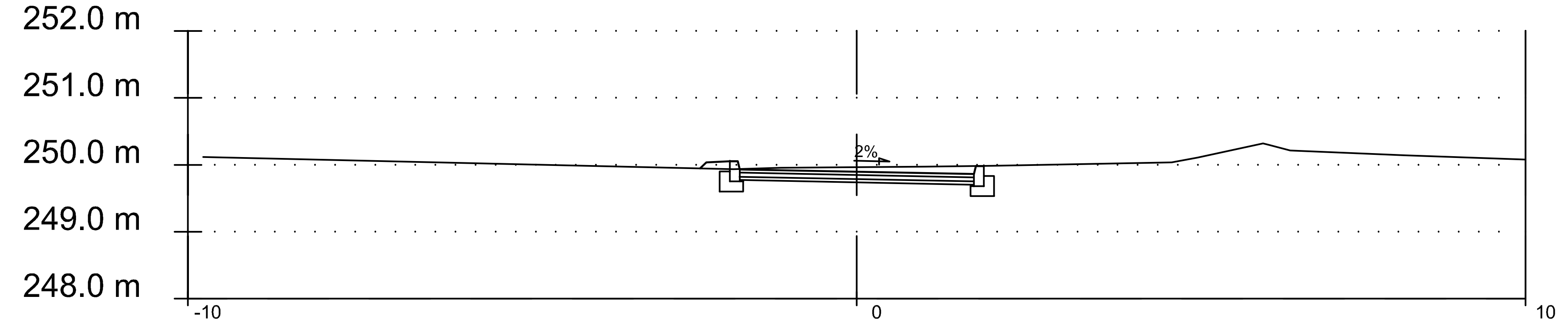

Odległość:	Rzędne proj.:
-2.34	249.95
-2.25	250.03
-1.90	250.05
-1.78	250.05
-1.75	249.93
0.00	249.90
1.75	249.86
1.78	249.98
1.90	249.98

Odległość:	Rzędne istniejące:
-9.77	250.12
-1.84	249.94
-1.13	249.96
1.03	249.97
2.03	249.99
4.71	250.04
5.10	250.11
6.08	250.32
6.16	250.30
6.48	250.21
8.19	250.14
10.00	250.08

FIRMA USŁUGOWA "MTX"
Mariusz Kolberg 43-173 Łaziska Górne ul. Tuwima 13a
tel.032 323-81-00, 0-501-767-133, 513-060-946; fax. 032 323-81-70 e-mail: kolmario@interia.pl

Inwestor:	Urząd Gminy Kobiór, ul. Kobiórska 5, 43-210 Kobiór		
Lokalizacja inwestycji:	działki nr 463/3, 936/6, 470/6, 469/8, 468/7, 346/3, 937/2, 1639/54, 1241/2, Obręb: Kobiór; Jednostka Ewidencyjna: Kobiór		
Branża:	DROGOWA	Stadium:	PROJEKT
Projektant:	mgr inż. Mariusz KOLBERG uprawnienia nr 8/2000 w specjalności konstrukcyjno-budowlanej	Podpis:	
Sprawdzajacy:	mgr inż. Grzegorz FORYŚ uprawnienia nr SLK/3647/PWOD/11 w specjalności drogowej	Podpis:	
Temat:	PROJEKT BUDOWLANY „Budowa metropolitalnego węzła przesiadkowego przy skrzyżowaniu ul.Kobiórskiej z ul.Centralna" Część II - budowa miejsc postojowych, ciągów pieszo-rowerowych oraz miejsc pod stanowiska dla dokowania rowerów, po południowej stronie ul. Centralnej.	Data:	05.2018r.
		Skala:	1:100
Nazwa rysunku:	PRZEKROJE POPRZECZNE - - jezdnia manewrowa "B"	Nr rys:	D.-7.2